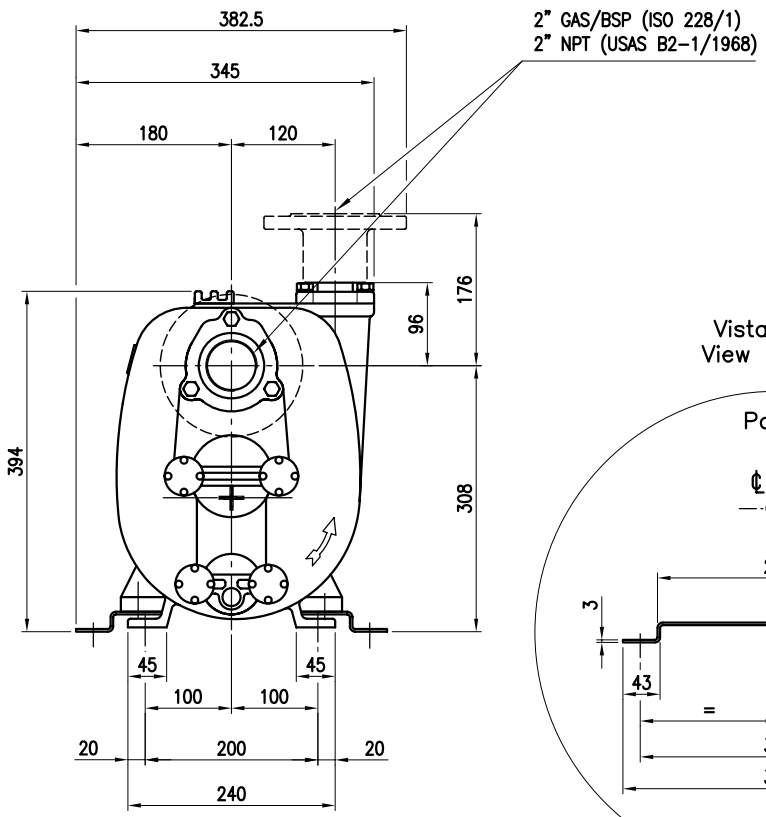


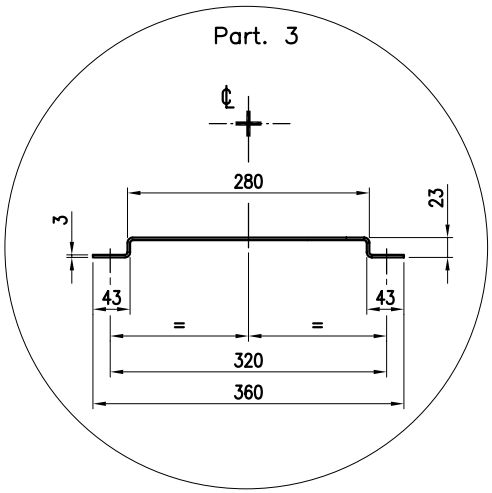


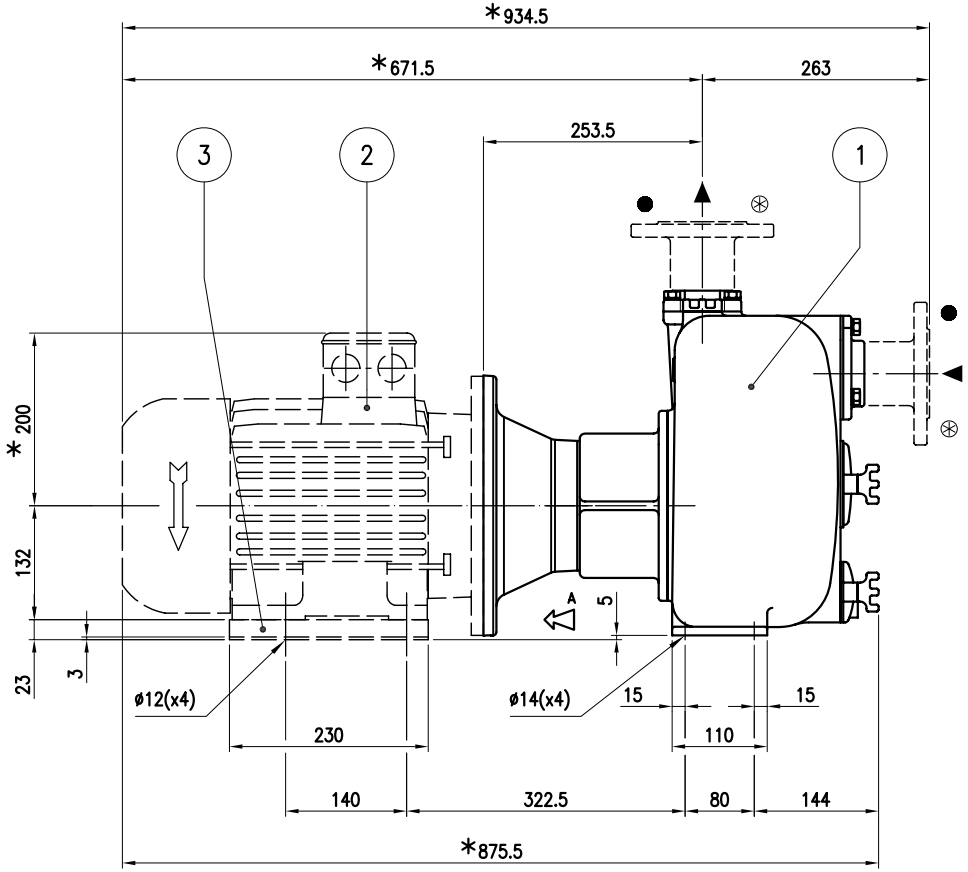


* Dimensione indicativa: può variare in funzione della marca del motore utilizzato

* Approximate dimension: it may change according to the motor make

FLANGE SU RICHIESTA / FLANGES ON REQUEST

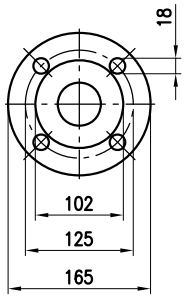


● DN 50 PN 16 (+F)

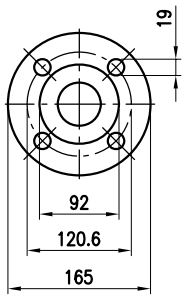


⊛ 2" ASA 150 R.F. (+FA)

| POS | DESCRIZIONE/DESCRIPTION | FORNITORE/SUPPLIER | TIPO/TYPE | NOTE/NOTES | Q |
|---|---|---|---|---|---|
| 3 | PIEDE MOTORE/MOTOR BRACKET | VARISCO | 280x230x23 sp.3 | Dis. B80.0014 | 1 |
| 2 | MOTORE ELETTRICO/A.C. MOTOR | | IM B35 IEC 60034)/132S | 50 Hz/5,5 kW/2p | 1 |
| 1 | POMPA/PUMPS | VARISCO | J 2-180 | | 1 |

varisco solid pumping solutions

Tipo / Type: JP(E) 2-180 ... ... ... ETO

Dis.n. / Dwg No.: B3/10.000.H.04

Sost.il/Repl.N° | Sost.Dal/Repl.from

Codice / Code

DIMENSIONI D'INGOMBRO / OVERALL DIMENSIONS

| | | |
|---|---|---|
| Approv. | | |
| Ver. | | |
| Dis. | 22.12.2008 | A.Gamba |
| | Data / Date | Firma/Signature |

La VARISCO S.p.A. si riserva la proprietà del disegno e vieta chiunque di riprodurlo o renderlo noto ad altri senza la propria autorizzazione